ЦЕНТРСНАБ

ОТОПЛЕНИЕ, ВОДОСНАБЖЕНИЕ, СТРОЙМАТЕРИАЛЫ

КОНВЕКТОРЫ

систем водяного отопления

Каталог продукции

Ваш надежный партнер в бизнесе

ЦЕНТРСНАБ
ОТОПЛЕНИЕ, ВОДОСНАБЖЕНИЕ, СТРОЙМАТЕРИАЛЫ

www.csnab-nsk.ru
(383) 289-80-51

Компания «ЦЕНТРСНАБ» занимается комплексным обеспечением строительных объектов материалами и инженерным оснащением. Особый фокус компания делает на оборудовании для отопления и водоснабжения.

Долгосрочные отношения с заводами-производителями, накопленный опыт контроля и продуманная схема логистики позволяет нам гарантировать, что любая заказанная продукция будет поставлена вам:

- В требуемых количествах.
- В кратчайшие сроки.
- По оптимальным ценам.
- С учетом всех возможных программ лояльности.

Как вы выигрываете, постоянно заказывая оборудование в компании «ЦЕНТРСНАБ»:

- Вы получите солидные скидки от объема заказа.
- Вы всегда будете в курсе сезонных акций производителей.
- Если потребуется отсрочка платежа, мы готовы предоставить эту возможность.
- Вы сможете экономить на доставке заказа по Новосибирску.
- Мы поможем с организацией доставки по СФО и ДФО.
- Вместе с каждым заказом вы получите комплект технической документации.
- Каждая единица вашего заказа обеспечена гарантией производителя и страхованием.

Конвекторы
Универсал КСК - 20

ЦЕНТРСНАБ
ОТОПЛЕНИЕ, ВОДОСНАБЖЕНИЕ, СТРОЙМАТЕРИАЛЫ

www.csnab-nsk.ru
(383) 289-80-51

Конвекторы, поставляемые компанией «ЦЕНТРСНАБ», поддерживают самый высокий стандарт качества отопительного оборудования. Сегодня эти приборы можно встретить в новостройках, в детских садах и школах, в учреждениях здравоохранения, в спортивных сооружениях, в офисных зданиях, в производственных цехах предприятий.

- Подходят для помещений любого назначения.
- Выполнены в строгом и эстетичном дизайне, корректно вписываются в любой интерьер.
- Имеют безопасный цельногнутый стальной бесшовный кожух.
- Нагревательные элементы защищены от коррозии.
- Продукция соответствует ГОСТ и СНиП.
- Приборы отопления соответствуют требованиям для детских учреждений.
- Проходят обязательный контроль качества на заводах и в лабораториях.

630015
г. Новосибирск
ул. Королева, 40
корпус 5, оф. 508

+7 (383) 289-80-51
+7 (913) 472-25-52

csnab1@mail.ru

www.csnab-nsk.ru

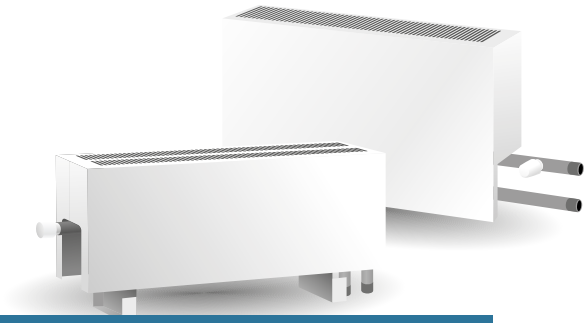

Выбирайте подходящий конвектор:

Конвектор «Теплостиль» 4
Конвектор «Универсал ТБ» 5
Конвектор «Универсал ТБ-С» 6
Конвектор «Универсал НП ТБ» 7
Конвектор «Универсал НП ТБ-С» 8
Конвектор «Универсал ТБ-Мини» 9
Конвектор «Универсал ТБ-С Мини» 10
Конвектор «Универсал Супер» 11
Конвектор «КПНК» 12
Конвектор «КПВК» 13
Сводная таблица технических характеристик 14

Конвектор

Теплостиль

ЦЕНТРСНАБ
ОТОПЛЕНИЕ, ВОДОСНАБЖЕНИЕ, СТРОЙМАТЕРИАЛЫ
www.csnab-nsk.ru
(383) 289-80-51

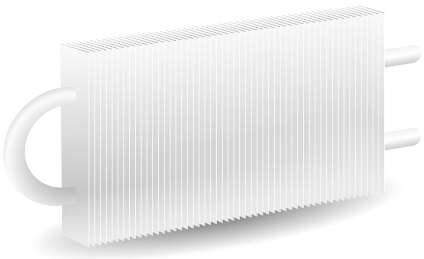

Красивый и недорогой прибор отопления без кожуха

Конвектор «Теплостиль» – практичное решение в случае, если нужно снизить затраты на отопительные приборы. Строгий и эстетичный конвектор аккуратно смотрится, как в интерьере, так и в помещениях, сдаваемых под самоотделку. Низкая цена прибора позволяет значительно сэкономить на стоимости квадратного метра.

Применение конвектора

В жилых, общественных и производственных зданиях.

Применяется как в однотрубных, так и в двухтрубных систем отопления.

Типы конвектора:

концевой (к), проходной (п)

Теплоносители:

вода или специальные незамерзающие жидкости (до 120°С)

Резьба:

3/4 дюйма или без резьбы (по согласованию с заказчиком)

Рабочее давление:
1,0 МПа

Испытательное давление:
1,5 МПа

Температура теплоносителя:
до 120°С

Гарантийный срок: 5 лет

Срок службы: 25 лет

Технические характеристики конвекторов «Теплостиль»

Тип конвектора	Номинальный тепловой поток, кВт	Длина оребрения (L1), мм	Общая длина (L2), мм	Масса справочная, кг
КНС-20-0,393	0,393	250	450	5,00
КНС-20-0,466	0,466	300	500	5,57
КНС-20-0,539	0,539	350	550	6,38
КНС-20-0,612	0,612	400	600	7,19
КНС-20-0,685	0,685	450	650	8,00
КНС-20-0,766	0,766	500	700	8,81
КНС-20-0,842	0,842	550	750	9,61
КНС-20-0,919	0,919	600	800	10,42
КНС-20-0,995	0,995	650	850	11,23
КНС-20-1,072	1,072	700	900	12,04
КНС-20-1,149	1,149	750	950	12,84
КНС-20-1,225	1,225	800	1 000	13,65
КНС-20-1,302	1,302	850	1 050	14,46
КНС-20-1,378	1,378	900	1 100	15,27
КНС-20-1,455	1,455	950	1 150	16,07
КНС-20-1,532	1,532	1 000	1 200	16,88
КНС-20-1,608	1,608	1 050	1 250	17,69
КНС-20-1,689	1,689	1 100	1 300	18,50
КНС-20-1,762	1,762	1 150	1 350	19,30
КНС-20-1,838	1,838	1 200	1 400	20,11
КНС-20-1,911	1,911	1 250	1 450	20,91
КНС-20-1,984	1,984	1 300	1 500	21,72

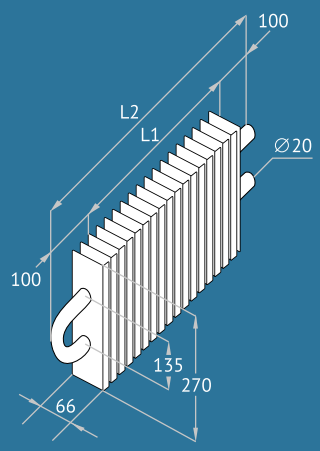

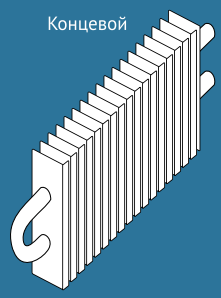

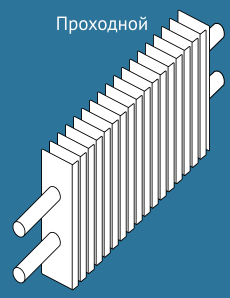

Конвектор

Универсал ТБ

ЦЕНТРСНАБ
ОТОПЛЕНИЕ, ВОДОСНАБЖЕНИЕ, СТРОЙМАТЕРИАЛЫ
www.csnab-nsk.ru
(383) 289-80-51

Конвектор малой глубины со съемным травмобезопасным кожухом

Эстетичный и эргономичный конвектор «Универсал ТБ» имеет один нагревательный элемент и кожух обтекаемой формы без острых углов. Конвектор обеспечивает высокую теплоотдачу, сохраняя при этом тепловую безопасность кожуха: даже при температуре теплоносителя 100°С, температура кожуха остается в пределах 40°С.

Применение конвектора

В жилых и производственных зданиях, в общественных помещениях, в том числе в дошкольных и школьных учреждениях. Применяется как для однотрубных, так и для двухтрубных систем отопления.

Типы конвектора:

концевой (к), проходной (п)

Теплоносители:

вода или специальные незамерзающие жидкости (до 120°С)

Резьба:

3/4 дюйма или без резьбы (по согласованию с заказчиком)

Рабочее давление: 1,0 МПА

Испытательное давление: 1,5 МПА

Температура теплоносителя: до 120°С

Гарантийный срок: 5 лет

Срок службы: не менее 25 лет

Технические характеристики конвекторов «Универсал ТБ» (малой глубины)

Тип конвектора	Номинальный тепловой поток, кВт	Длина оребрения (L1), мм	Длина кожуха (L2), мм	Общая длина (L3), мм		Масса справочная, кг
				(к)	(п)	
КСК-20-0,400	0,400	468	670	763	813	8,6
КСК-20-0,479	0,479	564	766	859	909	9,6
КСК-20-0,655	0,655	540	670	763	813	10,9
КСК-20-0,787	0,787	636	766	859	909	12,2
КСК-20-0,918	0,918	744	862	955	1 005	13,7
КСК-20-1,049	1,049	840	958	1 051	1 101	15,0
КСК-20-1,180	1,180	936	1 054	1 147	1 197	16,3
КСК-20-1,311	1,311	1 032	1 150	1 243	1 293	17,6
КСК-20-1,442	1,442	1 128	1 246	1 339	1 389	18,9
КСК-20-1,573	1,573	1 230	1 342	1 435	1 485	20,3
КСК-20-1,704	1,704	1 326	1 438	1 531	1 581	21,6
КСК-20-1,835	1,835	1 422	1 534	1 627	1 677	22,9
КСК-20-1,966	1,966	1 524	1 630	1 723	1 733	24,3

Комплектация

Крепежные кронштейны поставляются отдельно.

По запросу может быть укомплектован термостатическими клапанами «Danfoss».

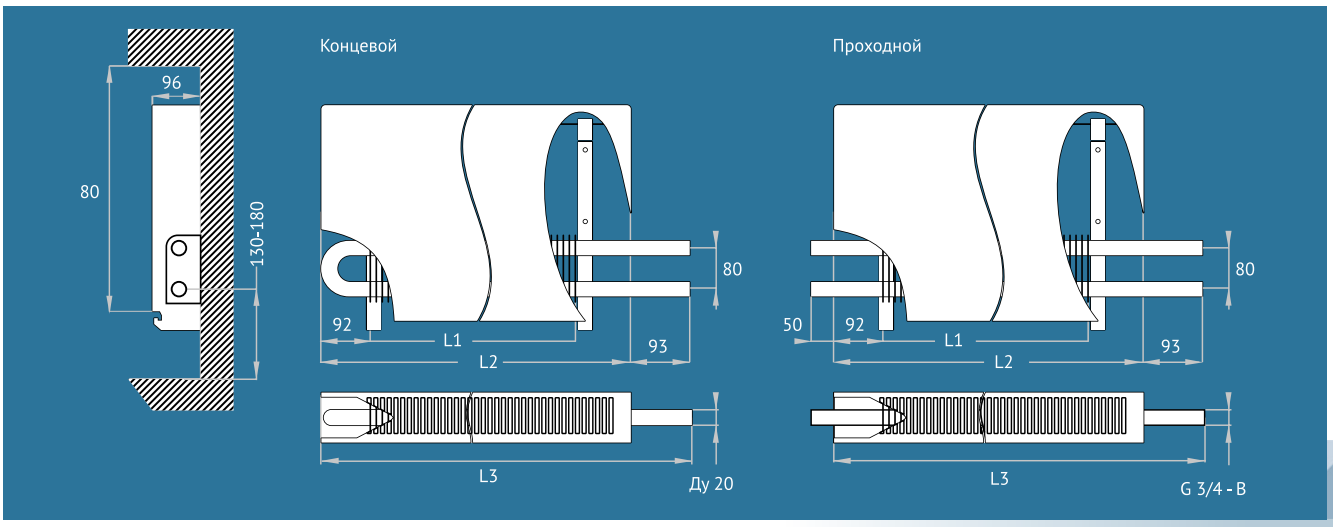

Конвектор

Универсал ТБ-С

ЦЕНТРСНАБ
ОТОПЛЕНИЕ, ВОДОСНАБЖЕНИЕ, СТРОЙМАТЕРИАЛЫ
www.csnab-nsk.ru
(383) 289-80-51

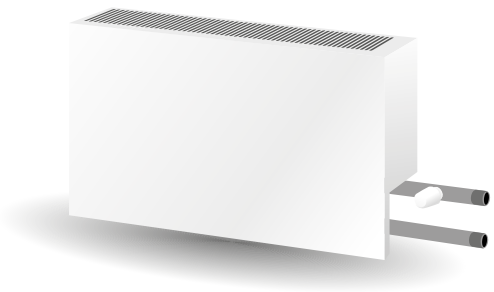

Конвектор средней глубины со съемным травмобезопасным кожухом

Эстетичный дизайн конвектора «Универсал ТБ» позволяет применять его в помещениях с повышенными требованиями к элементам интерьера. Прибор имеет два нагревательных элемента и безопасный кожух, форма и система крепления которого исключает получение травм и ожогов при контакте с внешним корпусом.

Применение конвектора

В жилых, производственных и общественных помещениях. Применяется для однотрубных и двухтрубных систем отопления.

Типы конвектора:

концевой (к), проходной (п)

Теплоносители:

вода или специальные незамерзающие жидкости

Резьба:
3/4 дюйма или без резьбы (по согласованию с заказчиком)

Рабочее давление: 1,0 МПа

Испытательное давление: 1,5 МПа

Температура теплоносителя:
до 120°С

Гарантийный срок: 5 лет

Срок службы: 25 лет

Комплектация

Крепежные кронштейны поставляются отдельно. По запросу может быть укомплектован термостатическими клапанами «Danfoss».

Технические характеристики конвекторов «Универсал ТБ-С» (средней глубины)

Тип конвектора	Номинальный тепловой поток, кВт	Длина оребрения (L1), мм	Длина кожуха (L2), мм	Общая длина (L3), мм		Масса справочная, кг
				(к)	(п)	
КСК-20-0,700	0,700	396	601	718	768	12,2
КСК-20-0,850	0,850	492	697	814	864	13,9
КСК-20-1,000	1,000	588	793	910	960	15,6
КСК-20-1,226	1,226	594	793	910	912	19,8
КСК-20-1,348	1,348	642	841	958	960	21,0
КСК-20-1,471	1,471	690	889	1 006	1 008	22,2
КСК-20-1,593	1,593	738	937	1 024	1 056	23,4
КСК-20-1,716	1,716	786	985	1 102	1 104	24,6
КСК-20-1,838	1,838	834	1 033	1 150	1 152	25,8
КСК-20-1,961	1,961	882	1 081	1 198	1 200	27,0
КСК-20-2,083	2,083	930	1 129	1 246	1 248	28,2
КСК-20-2,206	2,206	978	1 177	1 294	1 296	29,4
КСК-20-2,328	2,328	1 026	1 225	1 342	1 344	30,6
КСК-20-2,451	2,451	1 074	1 273	1 390	1 392	31,8
КСК-20-2,574	2,574	1 122	1 321	1 438	1 440	33,0
КСК-20-2,696	2,696	1 170	1 369	1 486	1 488	34,2
КСК-20-2,819	2,819	1 218	1 417	1 534	1 536	35,4
КСК-20-2,941	2,941	1 266	1 465	1 582	1 584	36,6

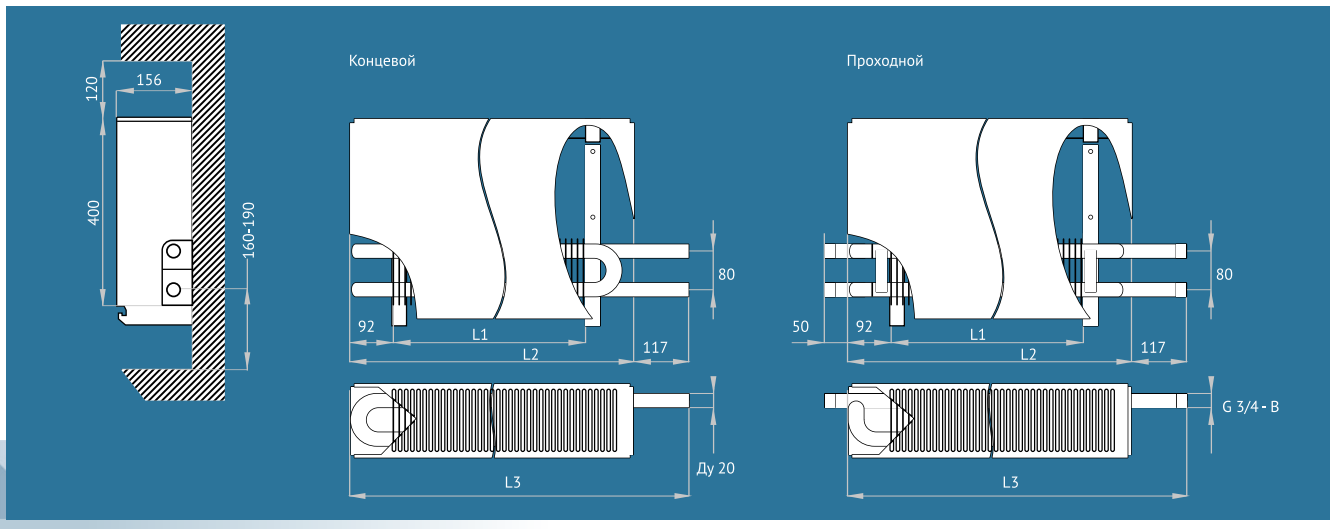

Конвектор

Универсал НП ТБ

ЦЕНТРСНАБ
ОТОПЛЕНИЕ, ВОДОСНАБЖЕНИЕ, СТРОЙМАТЕРИАЛЫ
www.csnab-nsk.ru
(383) 289-80-51

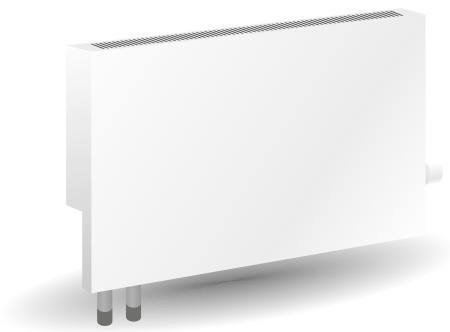

Конвектор малой глубины с нижним подключением

Конвекторы «Универсал НП ТБ» с нижним типом подключения широко используются при строительстве современных многоквартирных жилых домов с поквартирной горизонтальной разводкой трубопровода.

Кожух прибора травмобезопасен: скругленные углы и термозащита оберегают от травм и царапин при контакте с конвектором.

Применение конвектора

В жилых домах, в общественных зданиях, в производственных помещениях.

Типы конвектора:

концевой (к)

Теплоносители:

вода или специальные незамерзающие жидкости (до 120°С)

Резьба:

3/4 дюйма или без резьбы (по согласованию с заказчиком)

Рабочее давление:
1,0 МПа

Испытательное давление:
1,5 МПа

Температура теплоносителя:
до 120°С

Гарантийный срок: 5 лет

Срок службы: 25 лет

Технические характеристики конвекторов «Универсал НП ТБ» (малой глубины)

Тип конвектора	Номинальный тепловой поток, кВт	Длина оребрения (L1), мм	*Общая длина (L3), мм	Масса справочная, кг
КСК-20-0,400	0,400	471	766	8,0
КСК-20-0,479	0,479	563	862	9,0
КСК-20-0,655	0,655	546	862	10,8
КСК-20-0,787	0,787	638	958	12,1
КСК-20-0,918	0,918	742	1 054	13,5
КСК-20-1,049	1,049	834	1 150	14,8
КСК-20-1,180	1,180	926	1 246	16,3
КСК-20-1,311	1,311	1 023	1 342	17,4
КСК-20-1,442	1,442	1 121	1 438	18,7
КСК-20-1,573	1,573	1 213	1 534	20,0
КСК-20-1,704	1,704	1 311	1 630	21,3

*Длина кожуха L2 равна общей длине L3

Комплектация

Крепежные кронштейны поставляются отдельно.

По запросу может быть укомплектован термостатическими клапанами «Danfoss».

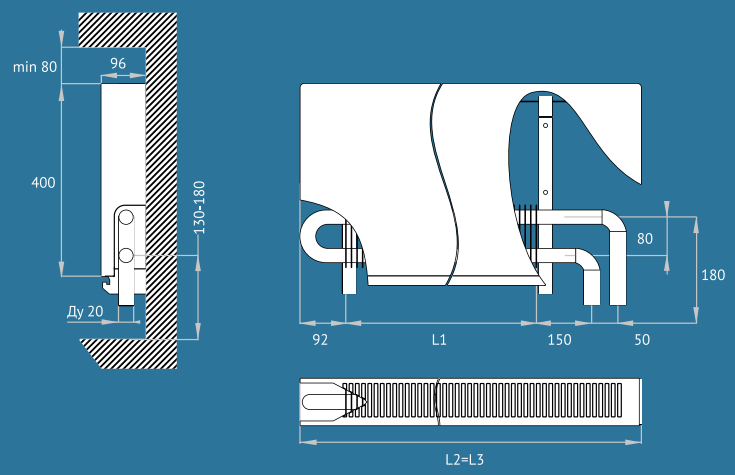

Конвектор

Универсал НП ТБ-С

ЦЕНТРСНАБ
ОТОПЛЕНИЕ, ВОДОСНАБЖЕНИЕ, СТРОЙМАТЕРИАЛЫ
www.csnab-nsk.ru
(383) 289-80-51

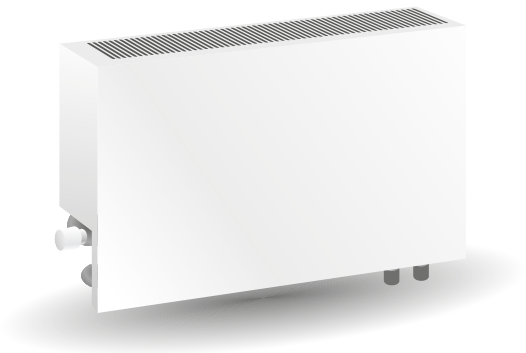

Конвектор средней глубины с нижним подключением

Нижний тип подключения конвектора «Универсал НП ТБ-С» делает его удобным для использования в помещениях с горизонтальной разводкой системы отопления. Скругленные углы корпуса защищают от травм при контакте. Расположение кожуха относительно нагревательных элементов исключает получение ожогов при контакте с корпусом конвектора: даже при температуре теплоносителя 100°С, температура кожуха остается в пределах 40°С.

Применение конвектора

В жилых домах, в общественных зданиях, в производственных помещениях.

Типы конвектора:
концевой (к)

Теплоносители:

вода или специальные незамерзающие жидкости (до 120°С)

Резьба:

3/4 дюйма или без резьбы (по согласованию с заказчиком)

Рабочее давление:
1,0 МПа

Испытательное давление:
1,5 МПа

Температура теплоносителя:
до 120°С

Гарантийный срок: 5 лет

Срок службы: 25 лет

Технические характеристики конвекторов «Универсал НП ТБ-С» (средней глубины)

Тип конвектора	Номинальный тепловой поток, кВт	Длина оребрения (L1), мм	Общая длина (L3), мм	Масса справочная, кг
КСК-20-0,700	0,700	402	697	12,1
КСК-20-0,850	0,850	506	793	13,8
КСК-20-1,000	1,000	598	889	15,5
КСК-20-1,226	1,226	604	889	19,7
КСК-20-1,348	1,348	650	937	20,9
КСК-20-1,471	1,471	701	985	22,1
КСК-20-1,593	1,593	745	1 033	23,3
КСК-20-1,716	1,716	793	1 081	24,5
КСК-20-1,838	1,838	845	1 129	25,7
КСК-20-1,961	1,961	891	1 177	26,9
КСК-20-2,083	2,083	937	1 225	28,1
КСК-20-2,206	2,206	989	1 273	29,3
КСК-20-2,328	2,328	1 035	1 321	30,5
КСК-20-2,451	2,451	1 081	1 369	31,7
КСК-20-2,574	2,574	1 133	1 417	32,9
КСК-20-2,696	2,696	1 179	1 465	34,1

Комплектация

Крепежные кронштейны поставляются отдельно.

По запросу может быть укомплектован термостатическими клапанами «Danfoss».

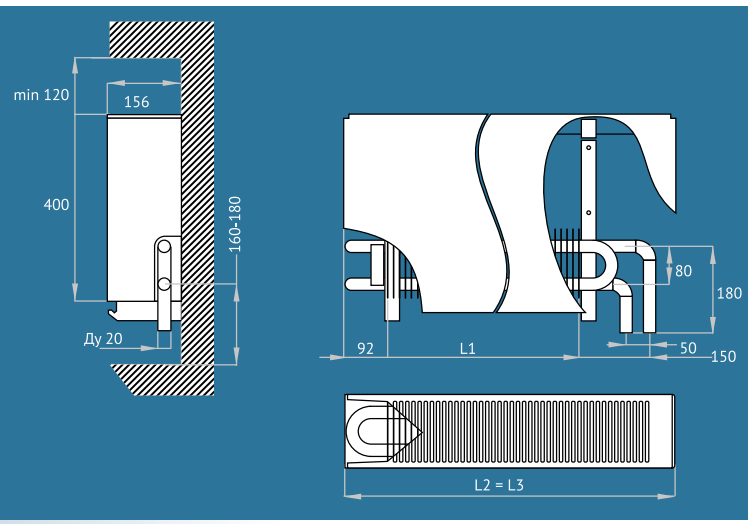

Конвектор

Универсал ТБ-Мини

ЦЕНТРСНАБ
ОТОПЛЕНИЕ, ВОДОСНАБЖЕНИЕ, СТРОЙМАТЕРИАЛЫ
www.csnab-nsk.ru
(383) 289-80-51

Компактный и изящный конвектор малой глубины с малой высотой кожуха

Высота кожуха конвекторов «Универсал ТБ-Мини» всего 25 см, что позволяет устанавливать их под окнами с низкими подоконниками. Этот компактный прибор отопления эстетично смотрится в любом помещении, имеет скругленные углы корпуса и отвечает требованиям тепловой эргономичности: даже при температуре теплоносителя 100°С, температура кожуха остается в пределах 40°С.

Применение конвектора

В жилых и в общественных помещениях, в производственных зданиях.

Типы конвектора:
концевой (к), проходной (п)

Теплоносители:

вода или специальные незамерзающие жидкости (до 120°С)

Резьба:

3/4 дюйма или без резьбы (по согласованию с заказчиком)

Рабочее давление:
1,0 МПа

Испытательное давление:
1,5 МПа

Температура теплоносителя:
до 120°С

Гарантийный срок: 5 лет

Срок службы: 25 лет

Технические характеристики конвекторов «Универсал ТБ-Мини» (малой глубины)

Тип конвектора	Номинальный тепловой поток, кВт	Длина оребрения (L1), мм	Длина кожуха (L2), мм	Общая длина (L3), мм		Масса справочная, кг
				(к)	(п)	
КСК-20-0,400	0,400	468	670	758	813	6,5
КСК-20-0,479	0,479	564	766	854	909	7,4
КСК-20-0,563	0,563	540	670	758	813	8,8
КСК-20-0,677	0,677	636	766	854	909	10,0
КСК-20-0,789	0,789	744	862	950	1 005	11,3
КСК-20-0,902	0,902	840	958	1 046	1 101	12,5
КСК-20-1,015	1,015	936	1 054	1 142	1 197	13,7
КСК-20-1,127	1,127	1 032	1 150	1 238	1 293	14,9
КСК-20-1,240	1,240	1 128	1 246	1 334	1 389	16,1
КСК-20-1,353	1,353	1 230	1 342	1 430	1 485	17,3
КСК-20-1,465	1,465	1 326	1 438	1 526	1 581	18,5
КСК-20-1,578	1,578	1 422	1 534	1 622	1 677	19,7
КСК-20-1,690	1,690	1 524	1 630	1 718	1 773	20,9

Комплектация

Крепежные кронштейны поставляются отдельно.

По запросу может быть укомплектован термостатическими клапанами «Danfoss».

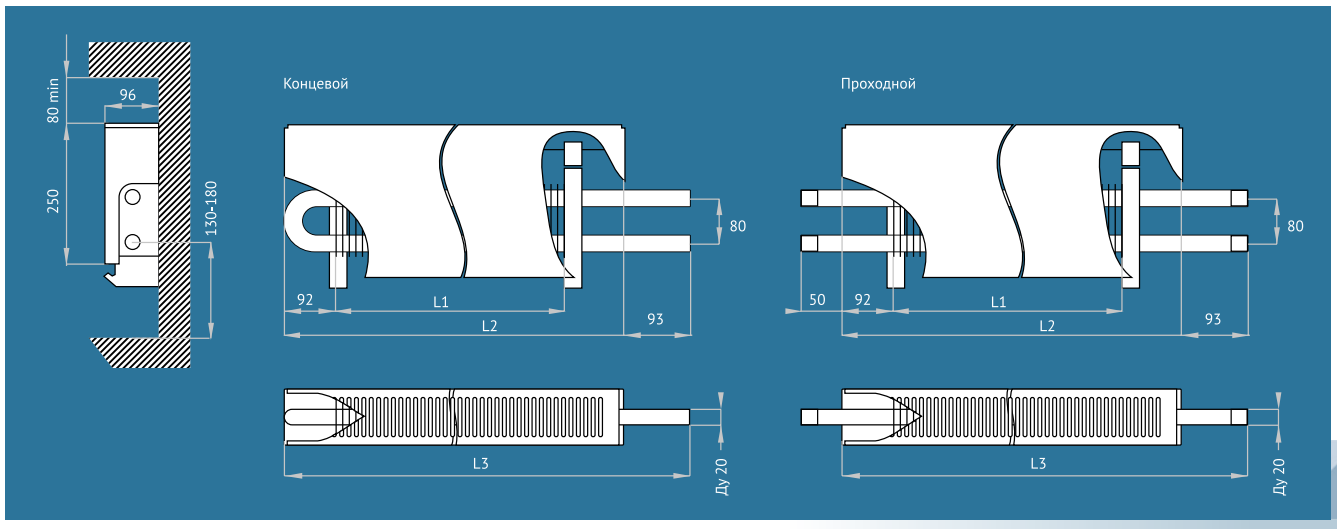

Конвектор

Универсал ТБ-С Мини

ЦЕНТРСНАБ
ОТОПЛЕНИЕ, ВОДОСНАБЖЕНИЕ, СТРОЙМАТЕРИАЛЫ
www.csnab-nsk.ru
(383) 289-80-51

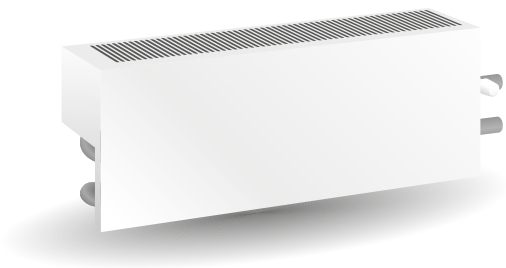

Конвектор средней глубины с высотой кожуха 25 см

Благодаря малой высоте кожуха – всего 250 мм – конвектор «Универсал ТБ-С Мини» эстетично монтируется под окнами в помещениях с низкими подоконниками.

Прибор имеет два нагревательных элемента и кожух обтекаемой формы без острых углов. Конвектор обеспечивает высокую теплоотдачу, сохраняя при этом тепловую безопасность кожуха.

Применение конвектора

В системах водяного отопления жилых, общественных и производственных помещений.

Типы конвектора:

концевой (к), проходной (п)

Теплоносители:

вода или специальные незамерзающие жидкости (до 120°С)

Резьба:

3/4 дюйма или без резьбы (по согласованию с заказчиком)

Рабочее давление:
1,0 МПа

Испытательное давление:
1,5 МПа

Температура теплоносителя:
до 120°С

Гарантийный срок: 5 лет

Срок службы: 25 лет

Технические характеристики конвекторов «Универсал ТБ-С Мини» (средней глубины)

Тип конвектора	Номинальный тепловой поток, кВт	Длина оребрения (L1), мм	Длина кожуха (L2), мм	Общая длина (L3), мм		Масса справочная, кг
				(к)	(п)	
КСК-20-0,650	0,650	401,6	601	718	768	11,4
КСК-20-0,720	0,720	496	697	814	864	13,0
КСК-20-1,140	1,140	596,3	793	910	960	18,8
КСК-20-1,230	1,230	690,7	889	1 006	1 056	21,1
КСК-20-1,650	1,650	832,3	1 033	1 150	1 200	24,6
КСК-20-1,850	1,850	932,6	1 129	1 246	1 296	27,0
КСК-20-2,100	2,100	1 027	1 225	1 342	1 392	29,3
КСК-20-2,290	2,290	1 121,4	1 321	1 438	1 488	31,6
КСК-20-2,550	2,550	1 215,8	1 417	1 534	1 584	33,9
КСК-20-2,650	2,650	1 268,9	1 465	1 582	1 632	35,1
КСК-20-2,750	2,750	1 316,1	1 513	1 630	1 680	36,5

Комплектация

Крепежные кронштейны поставляются отдельно.

По запросу может быть укомплектован термостатическими клапанами «Danfoss».

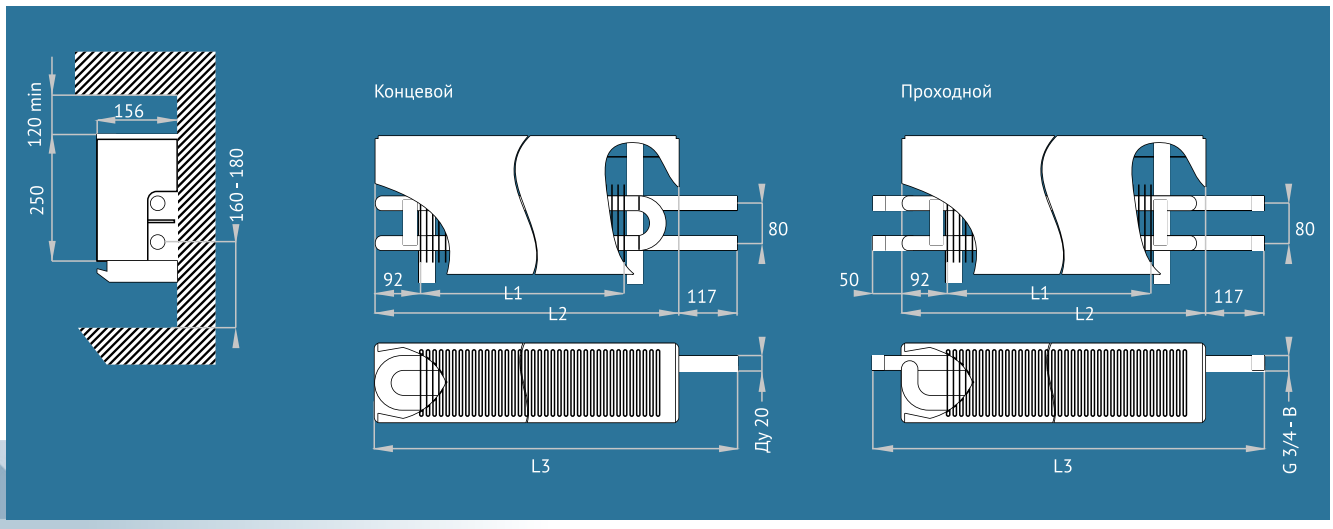

Конвектор

Универсал Супер

ЦЕНТРСНАБ
ОТОПЛЕНИЕ, ВОДОСНАБЖЕНИЕ, СТРОЙМАТЕРИАЛЫ
www.csnab-nsk.ru
(383) 289-80-51

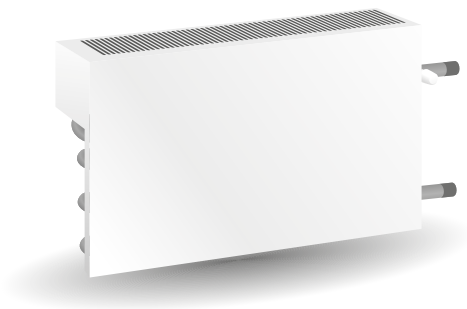

Мощный конвектор с повышенной теплоотдачей

Конвектор «Универсал Супер» представляет собой сдвоенный конвектор «Универсал ТБ-С» в концевом исполнении.

Прибор имеет повышенную теплоотдачу и при этом сохраняет все преимущества конвекторов «Универсал»: эстетичный корпус, скругленные углы корпуса, эргономичность и тепловую безопасность.

Применение конвектора

В системах водяного отопления жилых, общественных и производственных помещений как в однотрубных, так и в двухтрубных системах отопления.

Типы конвектора: концевой (к)

Теплоносители: вода или специальные незамерзающие жидкости (до 120°С)

Резьба: 3/4 дюйма или без резьбы (по согласованию с заказчиком)

Рабочее давление: 1,0 МПа

Испытательное давление: 1,5 МПа

Температура теплоносителя: до 120°С

Гарантийный срок: 5 лет

Срок службы: 25 лет

Комплектация

Крепежные кронштейны поставляются отдельно.

По запросу может быть укомплектован термостатическими клапанами «Danfoss».

Технические характеристики конвекторов «Универсал Супер»

Тип конвектора	Номинальный тепловой поток, кВт	Длина оребрения (L1), мм	Длина кожуха (L2), мм	Общая длина (L3), мм	Масса справочная, кг
КСК-20-0,840	0,840	402	601	693	16,7
КСК-20-1,020	1,020	496	697	789	19,6
КСК-20-1,200	1,200	590	793	885	22,3
КСК-20-1,471	1,471	596	793	885	30,7
КСК-20-1,618	1,618	644	841	933	32,9
КСК-20-1,765	1,765	691	889	981	35,0
КСК-20-1,912	1,912	738	937	1 029	37,2
КСК-20-2,059	2,059	785	985	1 077	39,4
КСК-20-2,206	2,206	832	1 033	1 125	41,5
КСК-20-2,353	2,353	880	1 081	1 173	43,8
КСК-20-2,500	2,500	933	1 129	1 221	46,0
КСК-20-2,647	2,647	980	1 177	1 269	48,2
КСК-20-2,794	2,794	1 027	1 225	1 317	50,3
КСК-20-2,941	2,941	1 074	1 273	1 365	52,5
КСК-20-3,089	3,089	1 121	1 321	1 413	54,7
КСК-20-3,235	3,235	1 169	1 369	1 461	56,9
КСК-20-3,383	3,383	1 216	1 417	1 509	59,1
КСК-20-3,529	3,529	1 269	1 465	1 557	61,3

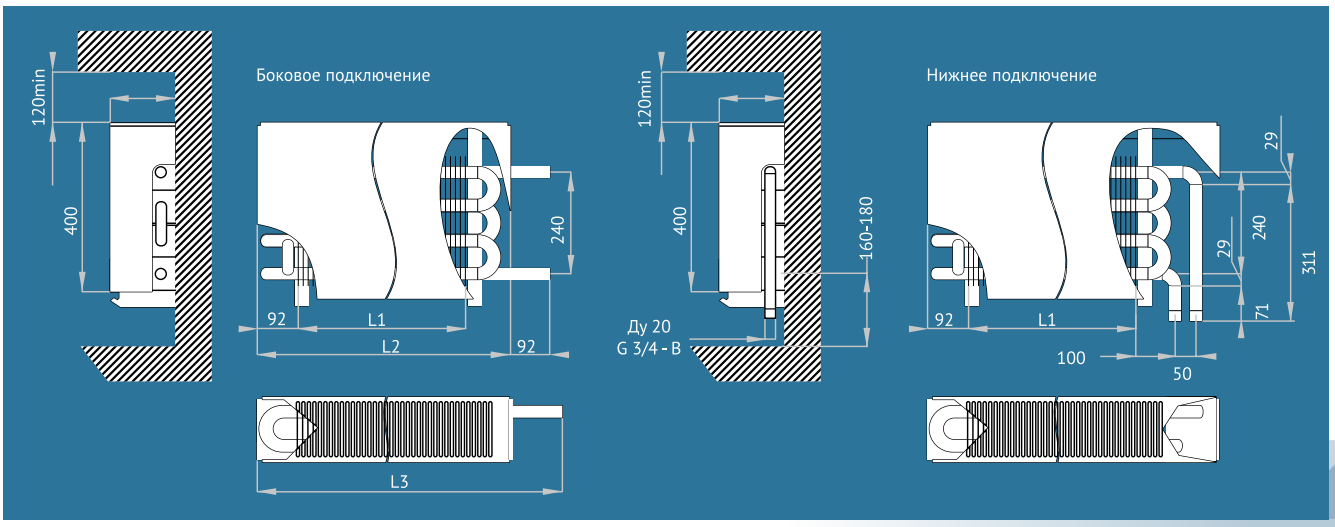

Конвектор
КПНК

ЦЕНТРСНАБ
ОТОПЛЕНИЕ, ВОДОСНАБЖЕНИЕ, СТРОЙМАТЕРИАЛЫ
www.csnab-nsk.ru
(383) 289-80-51

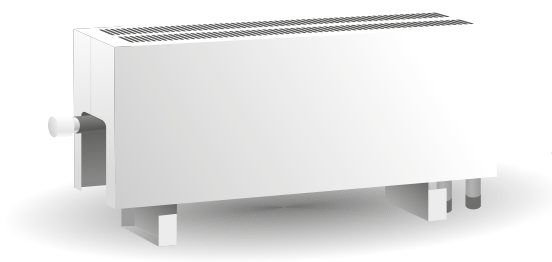

Низкий напольный конвектор

Напольный конвектор «КПНК» предназначен для отопления помещений с большой площадью остекления, с низкими подоконниками и с «французскими окнами».

Также конвектор подходит для установки в помещениях с холодными стенами, в которых нет возможности использовать настенные приборы отопления.

Применение конвектора

В системах водяного отопления жилых, общественных и производственных зданий.

Типы конвектора:

концевой (к), проходной (п).

Концевые конвекторы выпускаются в правом (присоединительные патрубки справа) и в левом (патрубки слева) исполнении

Теплоносители:

вода или специальные незамерзающие жидкости (до 150°С)

Резьба:

3/4 дюйма или без резьбы (по согласованию с заказчиком)

Рабочее давление: 1,0 МПа

Испытательное давление: 1,5 МПа

Температура теплоносителя: до 150°С

Гарантийный срок: 5 лет

Срок службы: не менее 25 лет

Технические характеристики конвекторов «КПНК»

Тип конвектора	Номинальный тепловой поток, кВт	Длина оребрения (L1), мм	Длина кожуха (L2), мм	Общая длина (L3), мм		Масса справочная, кг
				(к)	(п)	
КПНК-20-0,650	0,650	396	670	740	768	15,6
КПНК-20-0,720	0,720	492	766	836	816	18,8
КПНК-20-1,140	1,140	594	862	932	912	23,1
КПНК-20-1,230	1,230	690	958	1 028	1 008	26,8
КПНК-20-1,650	1,650	834	1 054	1 172	1 152	29,5
КПНК-20-1,850	1,850	930	1 150	1 268	1 248	32,1
КПНК-20-2,100	2,100	1 026	1 246	1 364	1 344	34,7
КПНК-20-2,290	2,290	1 122	1 342	1 414	1 440	37,1
КПНК-20-2,550	2,550	1 218	1 438	1 556	1 536	39,9
КПНК-20-2,650	2,650	1 266	1 534	1 604	1 584	41,5
КПНК-20-2,750	2,750	1 314	1 630	1 606	1 680	43,3

Комплектация

Крепежные кронштейны поставляются в комплекте.

По запросу может быть укомплектован термостатическими клапанами «Danfoss».

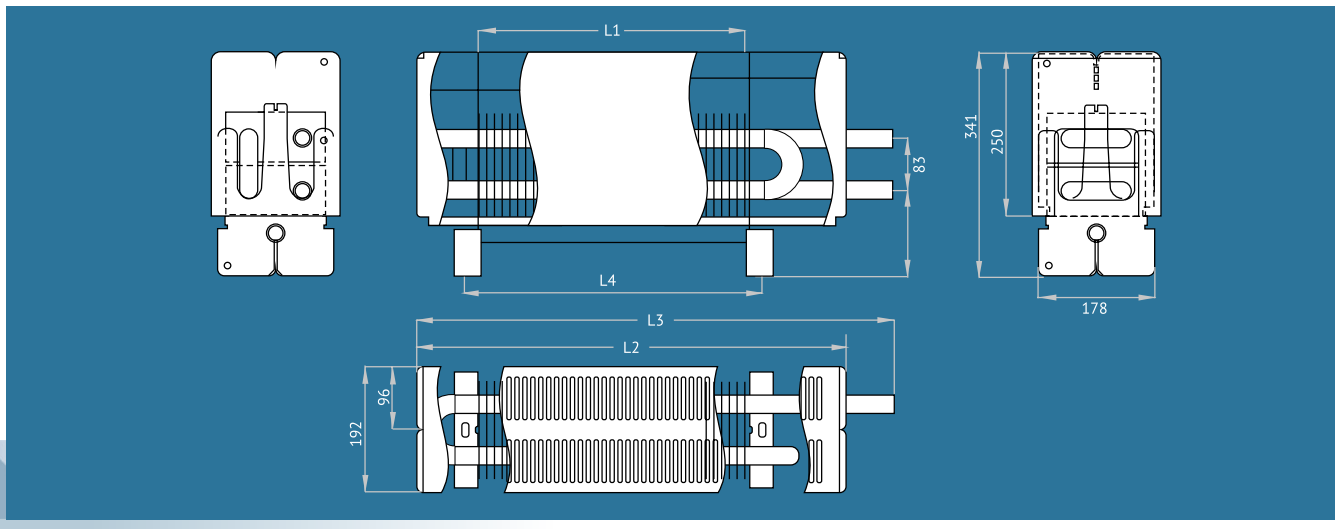

Конвектор
КПВК

ЦЕНТРСНАБ
ОТОПЛЕНИЕ, ВОДОСНАБЖЕНИЕ, СТРОЙМАТЕРИАЛЫ
www.csnab-nsk.ru
(383) 289-80-51

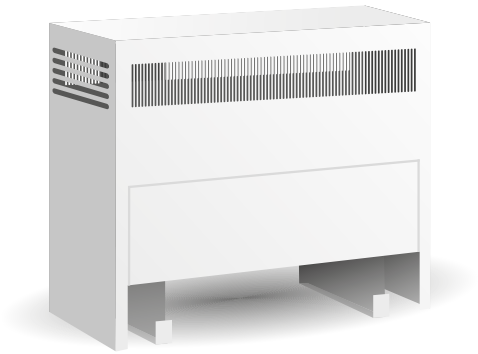

Мощный напольный конвектор высотой от 650 до 1 450 мм

Конвекторы «КПВК» используются для отопления мест общего пользования многоквартирных жилых домов – лестничных пролетов, вестибюлей, холлов.

Этот мощный конвектор разработан специально для установки в помещениях большой площади и может быть использован в зданиях со значительными тепловыми потерями.

Применение конвектора

В системах водяного отопления мест общего пользования жилых, общественных и производственных зданий.

Типы конвектора:

концевой (к)

По запросу может быть изготовлен с боковым и нижним подключением

Теплоносители:

вода или специальные незамерзающие жидкости (до 150°С)

Резьба:

3/4 дюйма или без резьбы (по согласованию с заказчиком)

Рабочее давление: 1,0 МПа

Испытательное давление: 1,5 МПа

Температура теплоносителя: до 150°С

Гарантийный срок: 5 лет

Срок службы: не менее 25 лет

Технические характеристики конвекторов «КПВК»

Тип конвектора	Номинальный тепловой поток, кВт	Длина оребрения (L1), мм	Общая длина (L), мм	Высота (H), мм	Масса справочная, кг
1 ярус / 4 нагревательных элемента					
КПВК 20-4,6	4,6	1 120	1 465	650	84
2 яруса / 8 нагревательных элементов					
КПВК 20-6,1	6,1	855	1 200	1 050	129
КПВК 20-6,8	6,8	955	1 300	1 050	139
КПВК 20-7,5	7,5	1 120	1 465	1 050	149
3 яруса / 12 нагревательных элементов					
КПВК 20-9,5	9,5	1 120	1 465	1 050	199
КПВК 20-11,0	11,0	1 120	1 465	1 450	213
4 яруса / 16 нагревательных элементов					
КПВК 20-13,5	13,5	1 120	1 465	1 450	262

Комплектация

Крепежные кронштейны поставляются в комплекте.

По запросу может быть укомплектован термостатическими клапанами «Danfoss».

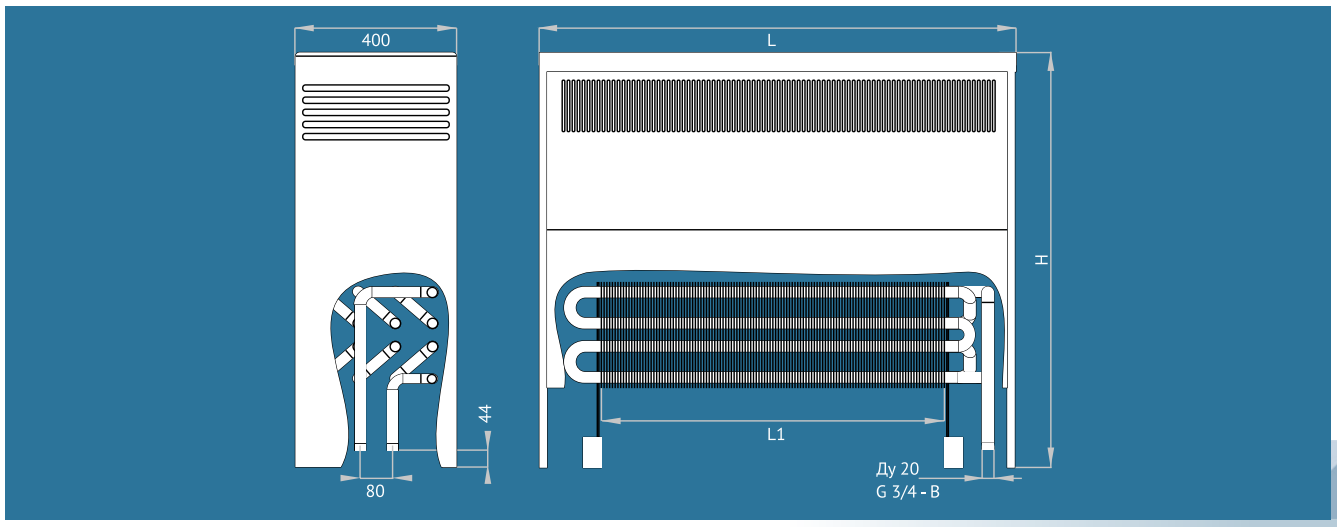

Сводная таблица параметров конвекторов

Особенности	(К)	(П)	Номинальный тепловой поток, кВт	Длина оребрения, мм	Общая длина, мм	Масса, кг
Теплостиль						
Экономичный, эстетичный	✓	✓	0,393 – 1,984	250 – 1 300	450 – 1 500	5,0 – 21,72
Универсал ТБ						
Эстетичный, малая глубина	✓	✓	0,4 – 1,966	468 – 1 524	763 – 1 733	8,6 – 24,3
Универсал ТБ-С						
Эстетичный, средняя глубина	✓	✓	0,7 – 2,941	396 – 1 266	718 – 1 584	12,2 – 36,6
Универсал НП ТБ						
Нижнее подключение, малая глубина	✓	–	0,4 – 1,704	471 – 1 311	766 – 1 630	8,0 – 21,3
Универсал НП ТБ-С						
Нижнее подключение, средняя глубина	✓	–	0,7 – 2,696	402 – 1 179	697 – 1 465	12,1 – 34,1
Универсал ТБ-Мини						
Малая глубина, высота 250 мм	✓	✓	0,4 – 1,690	468 – 1 524	758 – 1 773	6,5 – 20,9
Универсал ТБ-С Мини						
Средняя глубина, высота 250 мм	✓	✓	0,650 – 2,750	402 – 1 316	718 – 1 680	11,4 – 36,5
Универсал Супер						
Повышенная теплоотдача	✓	–	0,84 – 3,529	402 – 1 269	693 – 1 557	16,7 – 61,3
КПНК						
Напольный, низкий	✓	✓	0,65 – 2,75	396 – 1 314	740 – 1 680	15,6 – 43,3
КПВК						
Напольный, для МОПов	✓	–	4,6 – 13,5	855 – 1 120	1 200 – 1 465	84 – 262

Завод-изготовитель оставляет за собой право вносить изменения в технические характеристики приборов. Пожалуйста, уточняйте информацию перед оформлением заказа по телефону (383) 289-80-51

Ваш надежный партнер в бизнесе

ЦЕНТРСНАБ
ОТОПЛЕНИЕ, ВОДОСНАБЖЕНИЕ, СТРОЙМАТЕРИАЛЫ

www.csnab-nsk.ru
(383) 289-80-51

Компания «ЦЕНТРСНАБ» специализируется на комплексном обеспечении объектов строительства материалами и инженерным оснащением зарубежных и отечественных производителей.

Любая заказанная продукция будет поставлена:

- В требуемых количествах.
- В кратчайшие сроки.
- По оптимальным ценам.
- С учетом всех возможных программ лояльности.

Оборудование для отопления и водоснабжения

- Конвекторы
- Радиаторы отопления
- Водонагреватели
- Сантехническое оборудование
- Котлы отопления
- Трубы отопления
- Запорная арматура

Комплектация строительных объектов «под ключ»!

- Сухие смеси и грунты
- Тепло-звукоизоляционные плиты
- Гипсокартон и комплектующие
- Подвесные потолки
- Лакокрасочные материалы и грунты
- Напольные покрытия, плинтусы, пороги
- Плитка, керамогранит

Компания «ЦЕНТРСНАБ», 630015, г. Новосибирск, ул. Королева, 40, корпус 5, офис 508
+7 (383) 289-80-51, +7 (913) 472-25-52, csnab1@mail.ru, www.csnab-nsk.ru

ЦЕНТРСНАБ

ОТОПЛЕНИЕ, ВОДОСНАБЖЕНИЕ, СТРОЙМАТЕРИАЛЫ

630015
г. Новосибирск
ул. Королева, 40
корпус 5, оф. 508

+7 (383) 289-80-51
+7 (913) 472-25-52

csnab1@mail.ru

www.csnab-nsk.ru